SKEMA OVER FOREBYGGENDE VEDLIGEHOLDELSE

Maxi Move

001.25065.DK Rev 9 • 07/2023

arjo
EMPOWERING MOVEMENT

Designpolitik og ophavsret
® og ™ er varemærker, der tilhører Arjo-koncernen.
© Arjo 2023.
Da vores politik løbende udvikles, forbeholder vi os ret til at ændre design uden forudgående varsel.
Indholdet i denne publikation må ikke kopieres hverken til fulde eller delvist uden tilladelse fra Arjo.

Skema over forebyggende vedligeholdelse

Udstyrsbrugere og service-/vedligeholdelsespersonale bør have dette skema over forebyggende vedligeholdelse ved hånden.
Dette skema over forebyggende vedligeholdelse dokumenterer grundreglerne for sikring af produktsikkerheden. Arjo tilbyder omfattende servicesupportprogrammer til maksimering af dette produkts langsigtede sikkerhed, pålidelighed og værdi. Kontakt din lokale Arjo-repræsentant for mere information eller for at bede om pristilbud for disse serviceydelser.
Udstyret udsættes for slitage og de efterfølgende vedligeholdelsesanvisninger bør udføres på de angivne tidspunkter for at sikre, at udstyret forbliver inden for de oprindelige produktionsspecifikationer.
Læs venligst "Brugsvejledning" 001.25060.XX (XX = to bogstaver i sprogkoden) så vel som "Stykliste" 001.25070.EN, som kan fås hos en Arjo-forhandler.
Uautoriserede ændringer af udstyr fra Arjo kan påvirke sikkerheden. Arjo kan ikke drages til ansvar for nogen ulykke, hændelse eller manglende ydelse, der opstår som følge af uautoriserede ændringer af dets produkter.
Arjo anbefaler og advarer om kun at benytte dele, der er leveret af Arjo, på udstyr og andet tilbehør fra Arjo for at undgå personskader, der kan skyldes brugen af dele af ringe kvalitet.

Definitioner anvendt i denne vejledning:

ADVARSEL:

Betyder: Forsømmes det at forstå og følge disse anvisninger, kan det medføre, at du eller andre kommer til skade.

FORSIGTIG:

Betyder: Tilsidesættelse af disse anvisninger kan medføre beskadigelse af produktet eller produkterne.

BEMÆRK:

Betyder: Dette er vigtige oplysninger vedrørende den korrekte anvendelse af hjælpemidlet.

Skema over forebyggende vedligeholdelse

Handling	DPS-afstandsbøjler								Afstandsbøjler til løkker							
	Manuel				Elektrisk				2-4 ophængspunkter				Båre			
	Før hver anvendelse	Hver uge	Hver 12 måneder	Hvert andet år	Før hver anvendelse	Hver uge	Hver 12 måneder	Hvert andet år	Før hver anvendelse	Hver uge	Hver 12 måneder	Hvert andet år	Før hver anvendelse	Hver uge	Hver 12 måneder	Hvert andet år
Efterse alle sejlhæftepunkterne for evt. skader. Hvis de viser sig at være beskadigede, skal de udskiftes med nye.		**X**				**X**				**X**				**X**		
Sørg for, at alle instruktionsmærkater er vedhæftede og kan læses. Udskift efter behov. Se "Brugsvejledning" for placering af mærkater.		**X**				**X**				**X**				**X**		
Kontrollér, om friktionsskiver og bøsninger i drejepunkterne er i god stand. Hvis de er slidte og/eller beskadigede, skal delene skiftes ud. **Se Fig. 5.**			**S**				**S**									
Når friktionsskiverne og bøsningerne er blevet kontrolleret/udskiftet, nulstilles friktionsenheden, og det kontrolleres, at håndtaget kan bære en vægtbelastning på 5,4 kg (12 lb).			**S**				**S**									
Efterse alle eksterne dele for at sikre, at der ikke er sket skade under brug. Udskift dele efter behov.			**S**				**S**									
Se efter, at enheden kan bevæge sig uhindret gennem hele området.							**S**									
Undersøg alle udsatte dele, især hvor de kommer i tæt berøring med plejemodtagerens krop. Sørg for, at der ikke er revner eller skarpe kanter, der udgør en risiko for læsioner, eller som er blevet uhygiejniske. Udskift efter behov.		**X**	**S**			**X**	**S**			**X**	**S**			**X**	**S**	

FORKLARING: **X** = Arbejdet skal udføres af kunden **S** = Arbejdet skal udføres af en kvalificeret servicetekniker

001.25065.DK rev. 9

Skema over forebyggende vedligeholdelse

Handling	DPS-afstandsbøjler								Afstandsbøjler til løkker							
	Manuel				Elektrisk				2-4 ophængspunkter				Båre			
	Før hver anvendelse	Hver uge	Hver 12 måneder	Hvert andet år	Før hver anvendelse	Hver uge	Hver 12 måneder	Hvert andet år	Før hver anvendelse	Hver uge	Hver 12 måneder	Hvert andet år	Før hver anvendelse	Hver uge	Hver 12 måneder	Hvert andet år
Efterse bladfjederens og låseklemmens stand ved hæftepunktet. Udskift, hvis beskadiget.		X		S		X		S		X		S		X		S
Se efter, at afstandsbøjlen er korrekt monteret på løftearmen, dvs. at plastklemmen griber ind i rillen på løftearmens "T"-del.	X				X				X				X			
Se efter, om bladfjederen i låseklemmen er korrekt monteret. **Se Fig. 6.**		X				X				X				X		

Handling	Maxi Move				Tilbehør							
					Sejl				Batterioplader			
	Før hver anvendelse	Hver uge	Hver 12 måneder	Hvert andet år	Før hver anvendelse	Hver uge	Hver 12 måneder	Hvert andet år	Før hver anvendelse	Hver uge	Hver 12 måneder	Hvert andet år
Undersøg for skade/flosning på sejl, stropper, remme og klemmer, og udskift efter behov.					X		S					
Se batteriopladeren efter for løse forbindelser, overskårne ledninger, beskadiget indkapsling osv. Må ikke bruges hvis beskadiget på nogen måde.									X		S	
Sørg for, at batteriet er godt opladet. Se "Brugsvejledning" vedrørende fremgangsmåden for opladning af batteriet.	X		S									

FORKLARING: **X** = Arbejdet skal udføres af kunden **S** = Arbejdet skal udføres af en kvalificeret servicetekniker

001.25065.DK rev. 9

Skema over forebyggende vedligeholdelse

Handling	Maxi Move				Tilbehør							
					Sejl				Batterioplader			
	Før hver anvendelse	Hver uge	Hver 12 måneder	Hvert andet år	Før hver anvendelse	Hver uge	Hver 12 måneder	Hvert andet år	Før hver anvendelse	Hver uge	Hver 12 måneder	Hvert andet år
Oplad batteriet i mindst 15 timer én gang hver syvende dag. Se "Brugsvejledning" vedrørende fremgangsmåden for opladning af batteriet.		X	S							X		
Kør liften gennem hele dens funktionsområde både fra betjeningspanelet og fjernbetjeningsenheden på normal vis og uden problemer.		X										
Mens løftearmen er i laveste indstilling, skal du se efter, om de afdækkede løfteremme på hver side af masten er revnede eller flossede. Hvis de er beskadiget på nogen måde, skal liften straks tages ud af brug, og liftstropperne skiftes ud.		X										
Åbn, og luk chassisbenene, og kontrollér, om de bevæger sig nemt gennem hele bevægelsen.		X										
Foretag en visuel kontrol af håndbetjeningens og ledningens tilstand. Hvis disse er beskadiget, skal de straks tages ud af brug og erstattes med et nyt kabel og en ny håndkontrol.		X										
Se efter, at alt tilbehør sidder fast, og om alle skruer og møtrikker er spændt til.		X										
Kontrollér, om alle hjulene roterer frit, og om de to baghjulsbremsere låser. Udskift efter behov.		X										
Sørg for, at hjulmonteringstappene er spændt til på chassiset og chassisbenene, og at slidbanen ikke er beskadiget. Udskift efter behov.		X										
Sørg for, at alle instruktionsmærkater er vedhæftede og kan læses. Udskift efter behov. Se "Brugsvejledning" for placering af mærkater.		X										
Undersøg alle udsatte dele, især hvor de kommer i tæt berøring med plejemodtagerens krop. Sørg for, at der ikke er revner eller skarpe kanter, der udgør en risiko for læsioner, eller som er blevet uhygiejniske. Udskift efter behov.		X										

FORKLARING: **X** = Arbejdet skal udføres af kunden **S** = Arbejdet skal udføres af en kvalificeret servicetekniker

Skema over forebyggende vedligeholdelse

Handling	Maxi Move				Tilbehør							
					Sejl				Batterioplader			
	Før hver anvendelse	Hver uge	Hver 12 måneder	Hvert andet år	Før hver anvendelse	Hver uge	Hver 12 måneder	Hvert andet år	Før hver anvendelse	Hver uge	Hver 12 måneder	Hvert andet år
Afprøv "Automatisk stop"-funktionen. **Se bemærkning 1**.			S									
Afprøv "Nødstop"-funktionen. **Se bemærkning 2**.			S									
Afprøv mekanisk "Nødsænk ved strømsvigt"-funktionen. **Se bemærkning 3**.			S									
Hvis der er monteret en vægt, skal enhedens nøjagtighed kontrolleres og justeres efter behov. **Se bemærkning 4**.			S									
Se de to løfteremme efter i hele deres længde. Udskift stropperne, hvis der er tegn på slitage eller skade.			S									
Kontrollér tilspændingsmoment. Identificér bentypen (**se Fig. 8)**, og udfør kontrol af tilspændingsmomentet i overensstemmelse med benmodel og -materiale. **Se bemærkning 5**.			S									
Kontrollér den 2,5 kg (4 lb) kraft, der skal til for at dreje løftearmstappen. Juster skruen efter behov. **See** Fig. 9 for placering.			S									
Kontrollér mellemrummet mellem "T"-stykkeflangen og løftearmen. Hvis den er større end 2 mm, udskiftes løftearmsbøsningerne (min. afstand er 1 mm). **See Fig. 9** for placering af mellemrummet.			S									
Bekræft benenes bredde (**se** Fig. 10). Først fjernes benovertrækkene. Mål fra midten til midten i enderne tæt på de forreste hjul, med benene samlet. Skal kun justeres, hvis dimensionen "A" er kortere end 650 mm (25 1/2") for benmodellen med standardhøjde (KMCS**) og modellen med lav højde (KMCL**) eller kortere end 695 mm (27 3/8") for benmodellen med ekstra lav højde (KMCE**).			S									

FORKLARING: **X** = Arbejdet skal udføres af kunden **S** = Arbejdet skal udføres af en kvalificeret servicetekniker

001.25065.DK rev. 9

Skema over forebyggende vedligeholdelse

Handling	Maxi Move				Tilbehør							
					Sejl				Batterioplader			
	Før hver anvendelse	Hver uge	Hver 12 måneder	Hvert andet år	Før hver anvendelse	Hver uge	Hver 12 måneder	Hvert andet år	Før hver anvendelse	Hver uge	Hver 12 måneder	Hvert andet år
Det anbefales at udskifte de to liftstropper hvert 2. år, hvis de er anvendes. Hvis stropperne syner beskadigede eller slidte på et tidligere tidspunkt, skal de straks udskiftes. Smør de to øverste stropruller.				**S**								
Efterse og smør de øverste og nederste mastglidere. Udskift, hvis de er slidte eller beskadigede. Justér efter behov for at fjerne for stor afstand i søjlen.				**S**								
Kontrollér og skift ud efter behov: De 4 løftearmsruller og 2 styreblokke, hvis de viser tegn på slitage eller beskadigelse.				**S**								
Kontrollér kombi-"T"-stykket og hæftekontakterne, hvis monteret. Rengør og udskift efter behov. Kontrollér T-bøjlens bøsning for kraftigt slid.				**S**								
Kontrollér brugstælleren, og nulstil den efter behov. **Se bemærkning 6**.			**S**									

001.25065.DK rev. 9

FORKLARING: **X** = Arbejdet skal udføres af kunden **S** = Arbejdet skal udføres af en kvalificeret servicetekniker

Noter

Bemærkning 1
Med løftearmen hævet godt op over laveste position skal De bruge håndkontrollen til at sænke løftearmen. På samme tid holdes løftearmen oppe med den anden hånd i ca. fem sekunder. Motoren standser, så længe løftearmen holdes oppe. Slip knappen på håndkontrollen. Løftearmen skal forblive i sin oprindelige position. Gentag testen men denne gang ved at bruge sænkeknapperne på betjeningspanelet.

Bemærkning 2
Brug håndkontrollen til at hæve og sænke løftearmen. Tryk i mellemtiden på stopknappen. Automatisk bevægelse skulle standse øjeblikkeligt. Nulstil ved at trykke på den grønne strømknap. Gentag testen, mens du betjener åbne-/lukkemekanismen for chassisbenene.

Bemærkning 3
1. Løft det røde nødhåndtag (se Fig. 7).
2. Fjern låsetappen.
3. Drej håndtaget med uret. Løftearmen skal kunne sænkes uden forhindringer.
4. Sæt låsetappen i igen. Luk håndtaget.

Bemærkning 4
I EU (hvor godkendt) skal vægten inspiceres igen af en godkendt institution og afmeldes i logbogen, hvis der monteres en klasse III-vægt.

Bemærkning 5
(a) Chassis til mastkoblingen (x 1):
48-52 N•m (36-39 lbf•ft) Se Fig. 8, punkt D x 1.

(b) Drejebolte til chassisben (2 stk.):
20-25 N•m (15-18 lbf•ft). Se Fig. 8, punkt B x 2.

(c) Hjul til chassisbenene (aluminium - x 2):
15-20 N•m (11-15 lbf•ft). Se Fig. 8, punkt A x 2.

(d) Hjul til chassisbenene (stål - x 2):
35-40 N•m (26-30 lbf•ft) Se Fig. 8, punkt C x 2.

(e) Hjul til chassisbenene (ekstra lav højde (x 2)):
6-8 N•m (4.5-6 lbf•ft) Se Fig. 8, punkt E x 2.

BEMÆRK: Der findes en komplet liste over reservedele og reservedelspakker i "Maxi Move Stykliste" 001.25070.EN. Det katalog kan rekvireres hos din lokale Arjo-forhandler.

Bemærkning 6

ADVARSEL: Brugstælleren må aldrig nulstilles uden først at sikre, at alle liftens vedligeholdelsesbehov er blevet opfyldt som beskrevet i denne vejledning. Undlades dette, kan det betyde at potentielle problemer overses.

Åbning af brugstællerens skærm:

1. Sluk for Maxi Move-liften ved at trykke på den røde stopknap (se Fig. 1).

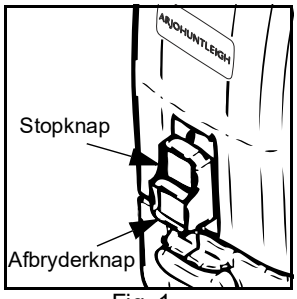

Fig. 1

2. På håndkontrollen trykkes begge knapper lige under skærmen ned samtidig med DPS "sid op"-knappen (se Fig. 2). Mens knapperne trykkes ned, tændes enheden med afbryderknappen. Knapperne holdes nede i yderligere tre sekunder, eller indtil du hører tre bip i serie.

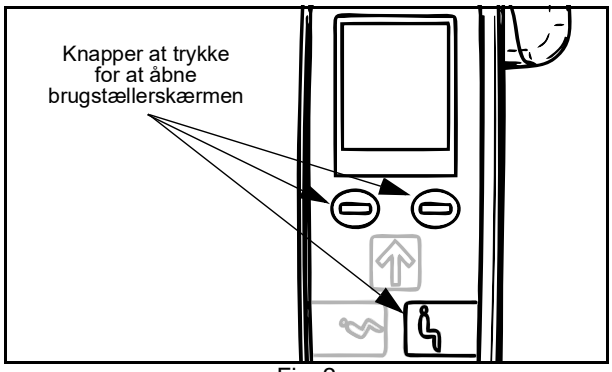

Fig. 2

3. Brugstællerskærmen vil vise to kolonner med tal (se Fig. 3). De viste cifre repræsenterer den akkumulerede tid (i tiendedele timer), hvor mastmotoren har været i brug.

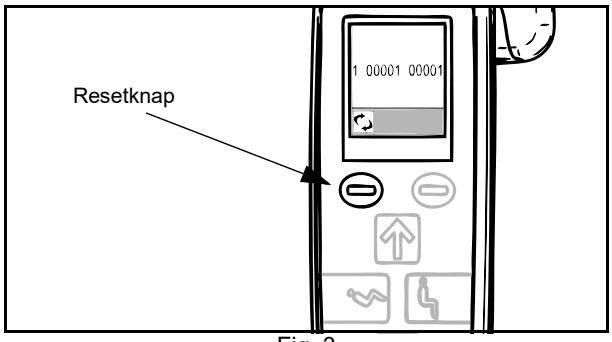

Fig. 3

4. Tryk på resetknappen i fem sekunder for at nulstille brugstælleren. En serie bip vil bekræfte, at brugstælleren blev nulstillet.
5. Sluk for enheden ved brug af stopknappen. Når enheden tændes næste gang, vil cifrene for brugstælleren vise en nulværdi (se Fig. 4).

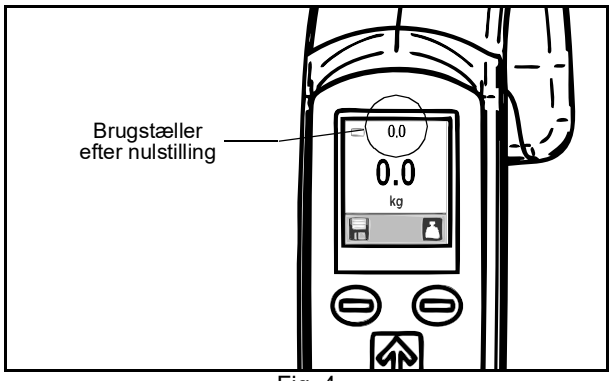

Fig. 4

Noter

Typisk drejepunkt

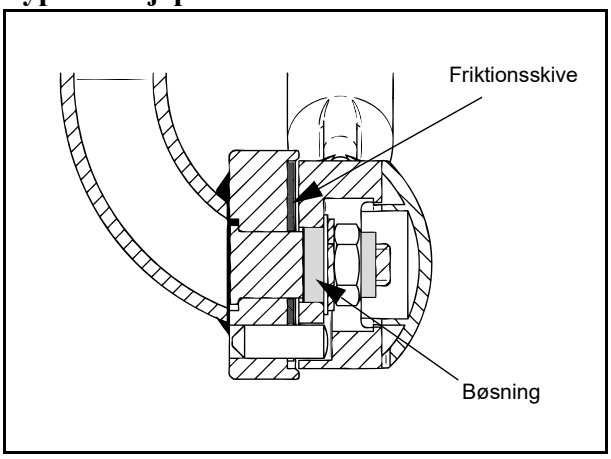

Fig. 5

Tilspændingsmoment

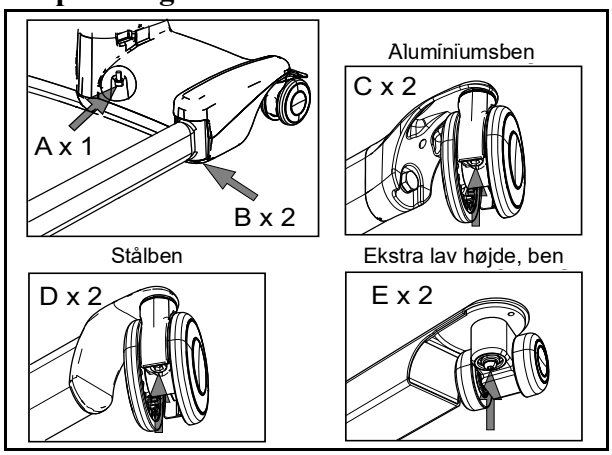

Fig. 8

Typisk løftepåhæng ved brug af bladfjeder og låseklemme (Kombi-system)

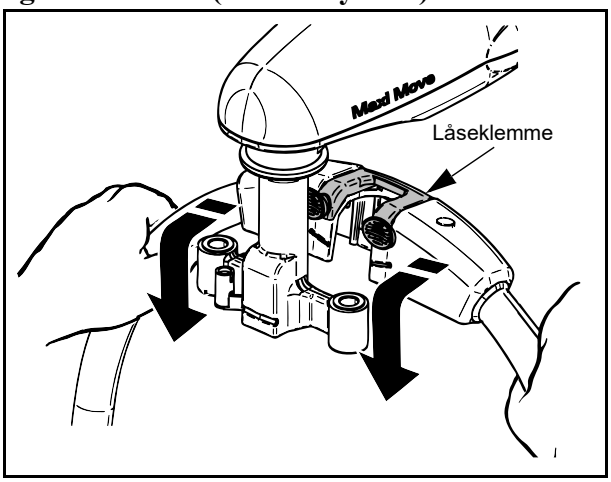

Fig. 6

Løftearmsdrejetap

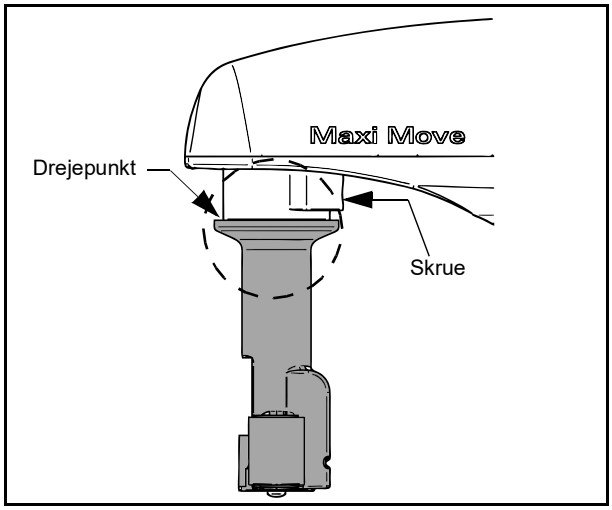

Fig. 9

Mekanisk sænkning

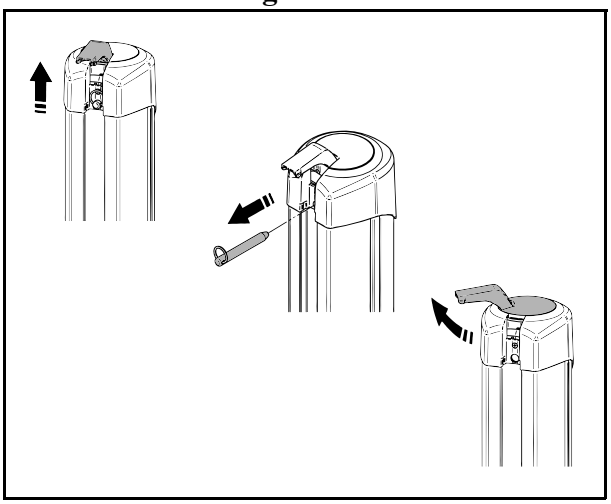

Fig. 7

Benbredde i samlet position

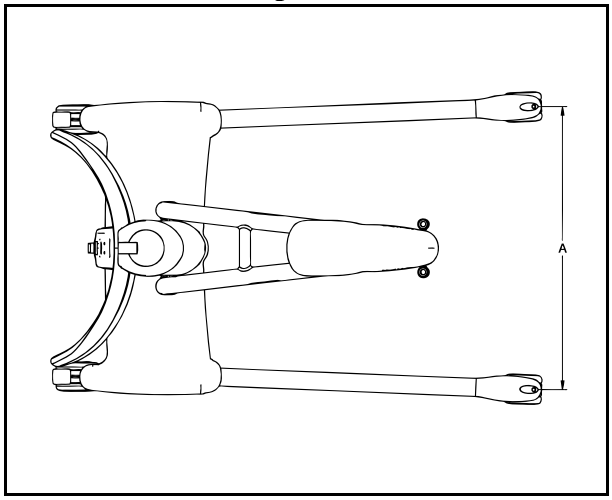

Fig. 10

001.25065.DK rev. 9

AUSTRALIA
Arjo Australia
Building B, Level 3
11 Talavera Road
Macquarie Park, NSW, 2113, Australia
Phone: 1800 072 040

BELGIQUE / BELGIË
Arjo Belgium
Evenbroekveld 16
9420 Erpe-Mere
Phone: +32 (0) 53 60 73 80
Fax: +32 (0) 53 60 73 81
E-mail: info.belgium@arjo.com

BRASIL
Arjo Brasil Equipamentos Médicos Ltda
Rua Marina Ciufuli Zanfelice, 329 PB02 Galpão - Lapa
São Paulo – SP – Brasil
CEP: 05040-000
Phone: 55-11-3588-5088
E-mail: vendas.latam@arjo.com
E-mail: servicios.latam@arjo.com

CANADA
Arjo Canada Inc.
90 Matheson Boulevard West
Suite 350
CA-MISSISSAUGA, ON, L5R 3R3
Tel/Tél: +1 (905) 238-7880
Free: +1 (800) 665-4831
Fax: +1 (905) 238-7881
E-mail: info.canada@arjo.com

ČESKÁ REPUBLIKA
Arjo Czech Republic s.r.o.
Na Strzi 1702/65
140 00 Praha
Czech Republic
Phone No: +420225092307
E-mail: info.cz@arjo.com

DANMARK
Arjo A/S
Vassingerødvej 52
DK-3540 LYNGE
Tel: +45 49 13 84 86
Fax: +45 49 13 84 87
E-mail: dk_kundeservice@arjo.com

DEUTSCHLAND
Arjo GmbH
Peter-Sander-Strasse 10
DE-55252 MAINZ-KASTEL
Tel: +49 (0) 6134 186 0
Fax: +49 (0) 6134 186 160
E-mail: info-de@arjo.com

ESPAÑA
ARJO IBERIA S.L.
Poligono Can Salvatella
c/ Cabanyes 1-7
08210 Barberà del Valles
Barcelona - Spain
Telefono 1: +34 900 921 850
Telefono 2: +34 931 315 999

FRANCE
Arjo SAS
2 Avenue Alcide de Gasperi
CS 70133
FR-59436 RONCQ CEDEX
Tél: +33 (0) 3 20 28 13 13
Fax: +33 (0) 3 20 28 13 14
E-mail: info.france@arjo.com

HONG KONG
Arjo Hong Kong Limited
Room 411-414, 4/F,
Manhattan Centre,
8 Kwai Cheong Road,
Kwai Chung, N.T.,
HONG KONG
Tel: +852 2960 7600
Fax: +852 2960 1711

ITALIA
Arjo Italia S.p.A.
Via Giacomo Peroni 400-402
IT-00131 ROMA
Tel: +39 (0) 6 87426211
Fax: +39 (0) 6 87426222
E-mail: Italy.promo@arjo.com

MIDDLE EAST
Arjo Middle East FZ-LLC
Office 908, 9th Floor,
HQ Building,North Tower,
Dubai Science Park,
Al Barsha South
P.O. Box 11488, Dubai,
United Arab Emirates
Direct +971 487 48053
Fax +971 487 48072
Email: Info.ME@arjo.com

NEDERLAND
Arjo Nederland BV
Biezenwei 21
4004 MB TIEL
Postbus 6116
4000 HC TIEL
Tel: +31 (0) 344 64 08 00
Fax: +31 (0) 344 64 08 85
E-mail: info.nl@arjo.com

NEW ZEALAND
Arjo Ltd
34 Vestey Drive
Mount Wellington
NZ-AUCKLAND 1060
Tel: +64 (0) 9 573 5344
Free Call: 0800 000 151
Fax: +64 (0) 9 573 5384
E-mail: nz.info@Arjo.com

NORGE
Arjo Norway AS
Olaf Helsets vei 5
N-0694 OSLO
Tel: +47 22 08 00 50
Faks: +47 22 08 00 51
E-mail: no.kundeservice@arjo.com

ÖSTERREICH
Arjo Austria GmbH
Lemböckgasse 49 / Stiege A / 4.OG
A-1230 Wien
Tel: +43 1 8 66 56
Fax: +43 1 866 56 7000

POLSKA
Arjo Polska Sp. z o.o.
ul. Ks Piotra Wawrzyniaka 2
PL-62-052 KOMORNIKI (Poznań)
Tel: +48 691 119 999
E-mail: arjo@arjo.com

PORTUGAL
Arjo em Portugal
MAQUET Portugal, Lda.
(Distribudor Exclusivo)
Rua Poeta Bocage n.º 2 - 2G
PT-1600-233 Lisboa
Tel: +351 214 189 815
Fax: +351 214 177 413
E-mail: Portugal@arjo.com

SUISSE / SCHWEIZ
Arjo Switzerland AG
Fabrikstrasse 8
Postfach
CH-4614 HÄGENDORF
Tél/Tel: +41 (0) 61 337 97 77
Fax: +41 (0) 61 311 97 42

SUOMI
Arjo Scandinavia AB
Riihitontuntie 7 C
02200 Espoo
Finland
Puh: +358 9 6824 1260
E-mail:
Asiakaspalvelu.finland@arjo.com

SVERIGE
Arjo International HQ
Hans Michelsensgatan 10
SE-211 20 MALMÖ
Tel: +46 (0) 10 494 7760
Fax: +46 (0) 10 494 7761
E-mail: kundservice@arjo.com

UNITED KINGDOM
Arjo UK and Ireland
Houghton Hall Park
Houghton Regis
UK-DUNSTABLE LU5 5XF
Tel: +44 (0) 1582 745 700
Fax: +44 (0) 1582 745 745
E-mail: sales.admin@arjo.com

USA
Arjo Inc.
2349 W Lake Street Suite 250
US-Addison, IL 60101
Tel: +1 (630) 307-2756
Free: +1 (800) 323-1245
Fax: +1 (630) 307-6195
E-mail: us.info@arjo.com

JAPAN
Arjo Japan K.K.
東京都港区虎ノ門三丁目7 番8 号
ランディック第2 虎ノ門ビル9 階
Tel: +81 (0)3-6435-6401
Fax: +81 (0)3-6435-6402
E-mail: info.japan@arjo.com

At Arjo, we believe that empowering movement within healthcare environments is essential to quality care. Our products and solutions are designed to promote a safe and dignified experience through patient handling, medical beds, personal hygiene, disinfection, diagnostics, and the prevention of pressure injuries and venous thromboembolism. With over 6500 people worldwide and 65 years caring for patients and healthcare professionals, we are committed to driving healthier outcomes for people facing mobility challenges.

ArjoHuntleigh AB
Hans Michelsensgatan 10
211 20 Malmö, Sweden
www.arjo.com

001.25065.DK